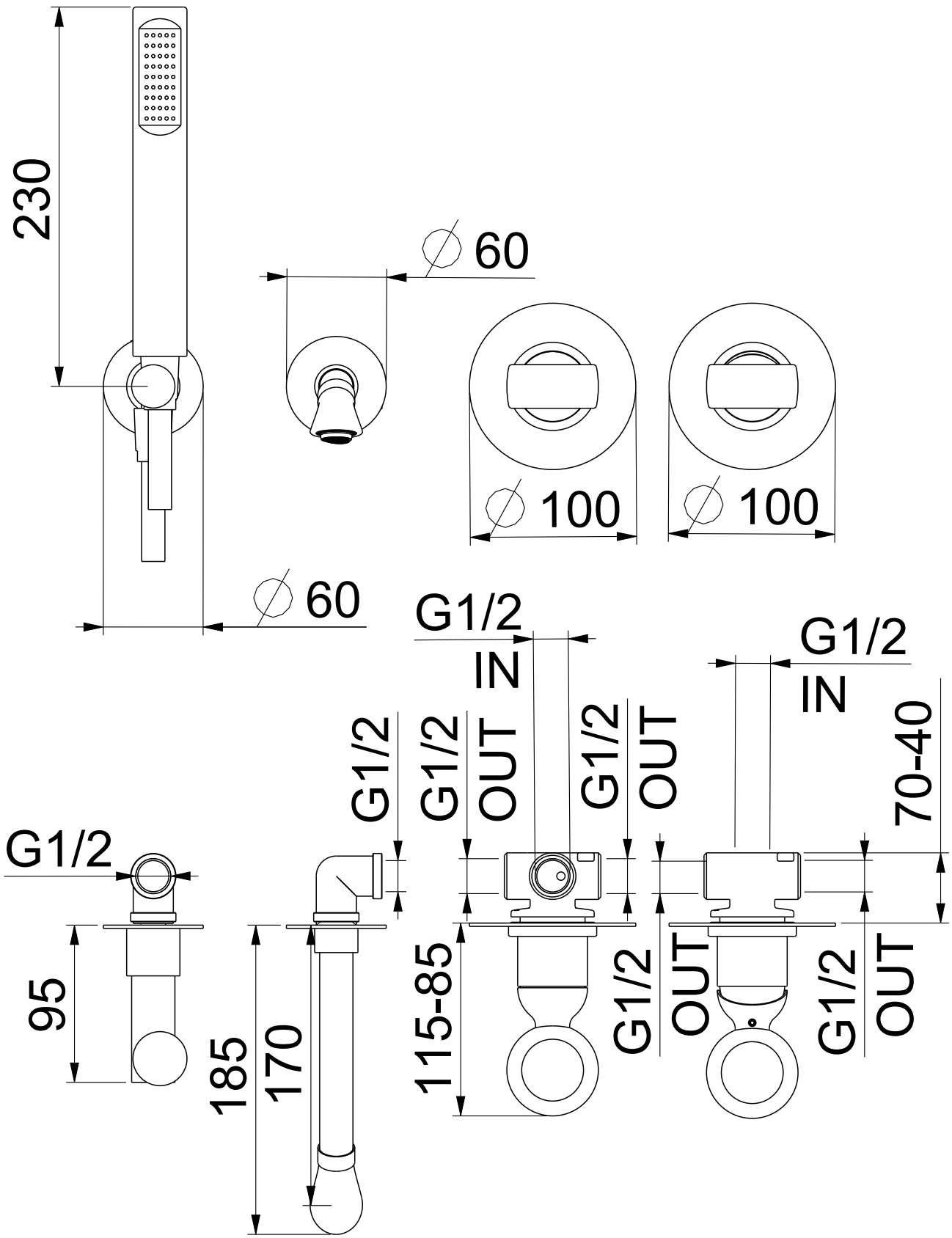

Descrizione	Serie	Data	Codice Produzione
MON. INCASSO VASCA SERIE OPERA CON DEV, BOCCA E DOCCETTA	OPERA	17-Nov-21	D860194015

WEBERT
Made in Italy with Passion
Via Maggiate, 69C - 28021 Borgomanero (NO) - Italia
Phone: +39 0322.840771 - Fax +39 0322.840777 - Email: info@webert.it

Codice
OA860312

Formato disegno A4 aprupati 13-Apr-17 AWVERIND REV.1 DEL 04/11/2013
Disegni, modelli, rendering, grafici, tabelle e prospetti sono proprietà esclusiva di Webert s.r.l. Vietata la riproduzione anche parziale e l'uso a terzi di tali elaborati, salvo autorizzazione scritta da parte di Webert s.r.l. Ogni violazione sarà perseguita a norma di legge. Le misure indicate sono espresse in millimetri (mm) salvo diversa indicazione. Webert s.r.l. si riserva la facoltà di apportare modifiche ai prodotti illustrati senza preavviso.