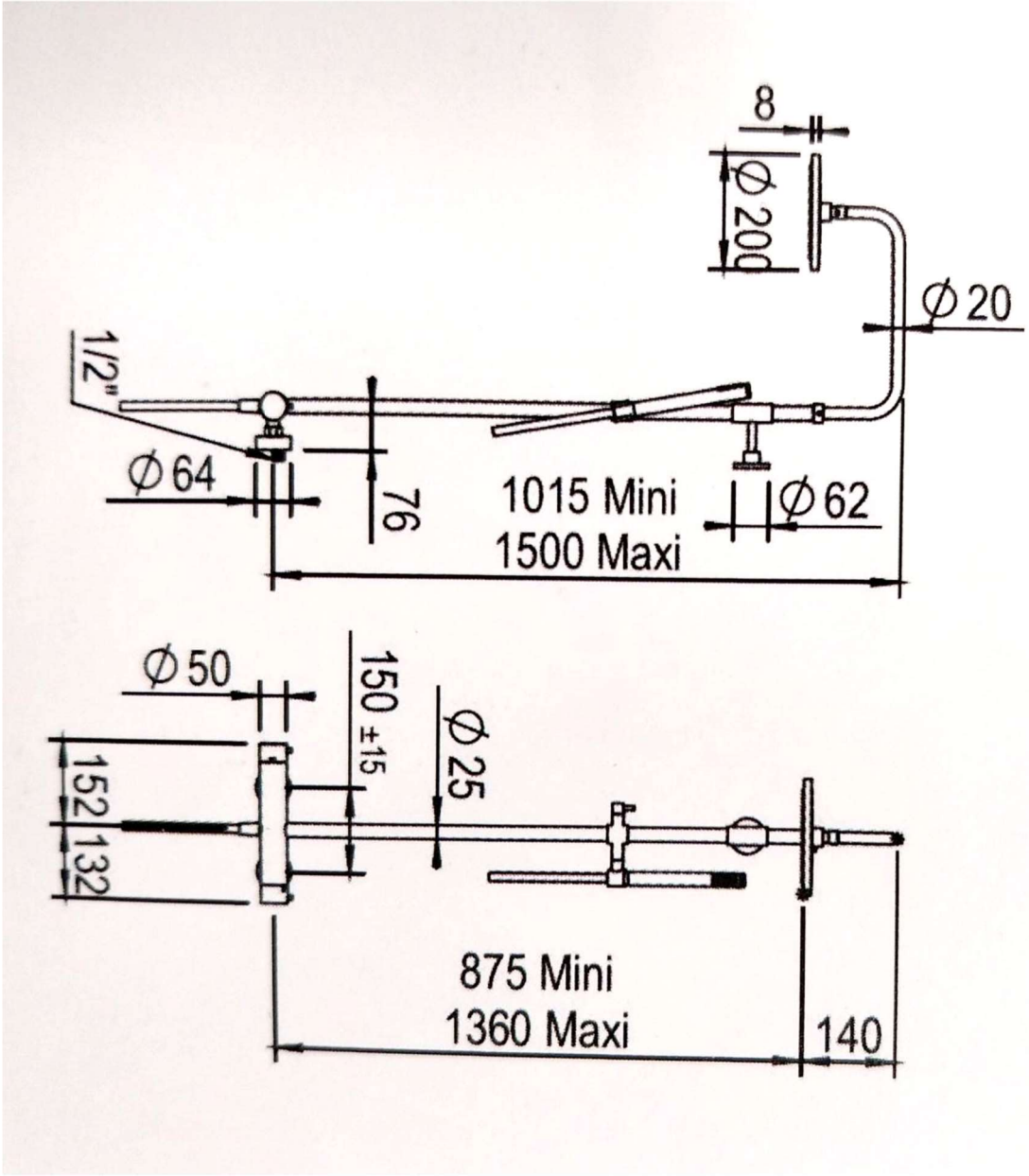
8
Ø 200
Ø 20
1/2"
Ø 64
76
1015 Mini
1500 Maxi
Ø 62
Ø 50
150 ±15
Ø 25
152
132
875 Mini
1360 Maxi
140